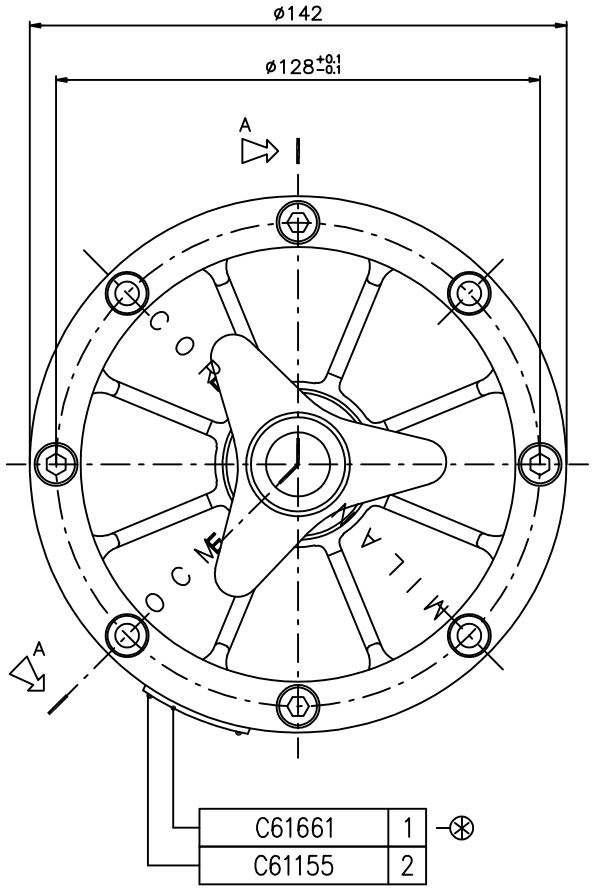


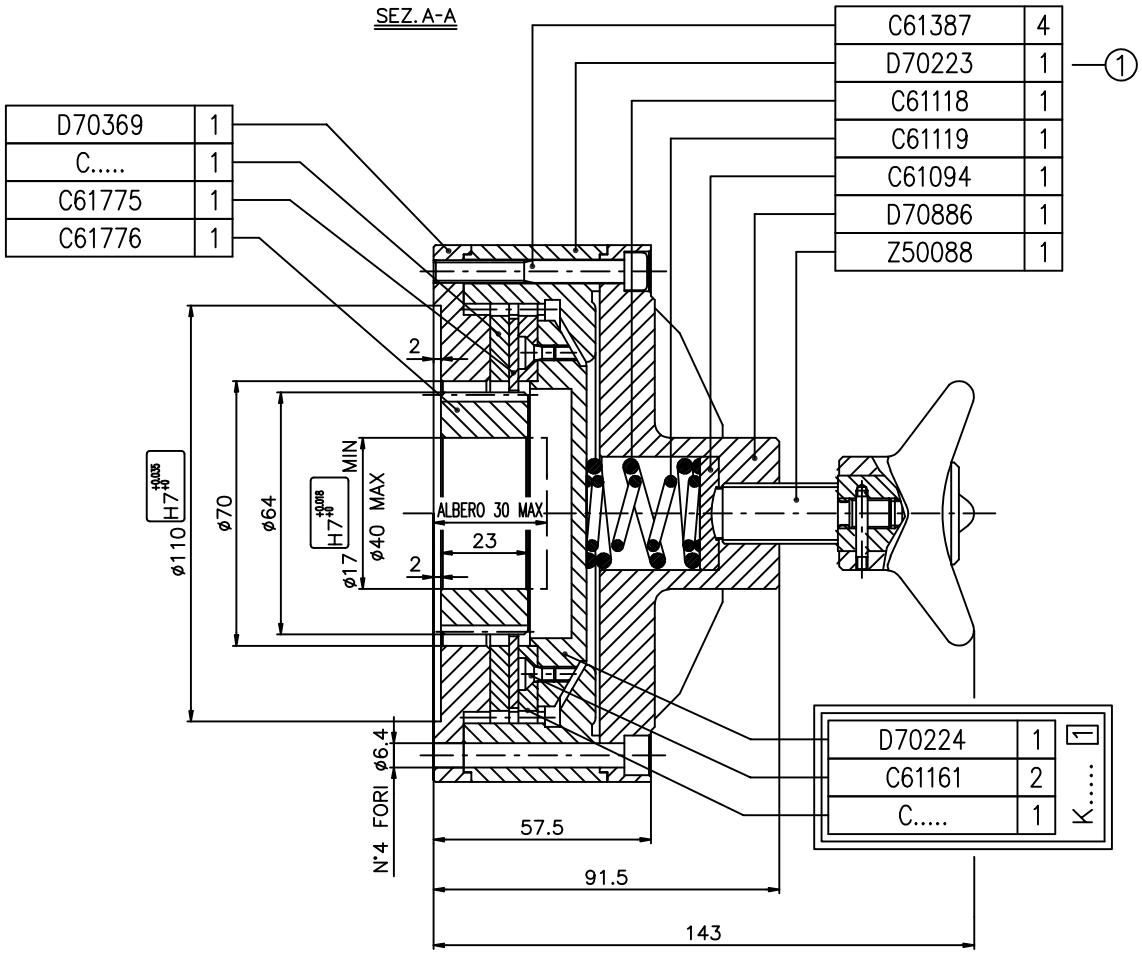


| CODICE PRODOTTO | C..... | PARTICOLARE K..... K..... / C..... | ST |
|---|---|---|---|
| A1192 | C61778 | K90117 / C61763 | 10 |
| A1193 | C61779 | K90118 / C61764 | 11 |
| A1194 | | | |

⊛ N.B. : ESEGUIRE AL MONTAGGIO N°2 FORI ø2.2 PER IL FISSAGGIO ETICHETTA N° DI SERIE (C61661)

| REV. | DATA | MODIFICHE | ESEGUITO |
|---|---|---|---|
| 1 | 11.03.97 | MODIFICATO CODICE CAMPANA ERA D70371 | A.FRIGERIO |

TOLL. GEN. DI LAVORAZIONE
DIM. LINEARI:
FORI :
ALBERI :
ANGOLI :

MATERIALE :
STATO :
TRATTAMENTO :
CARATT. MECC. : R N/mm² HB N/mm² HRc N/mm²
PESO DEL PEZZO : GREZZO Kg. FINITO kg.

1:1
SCALA

COREMO OCMEA
ASSAGO

DENOMINAZIONE : FRENO BL4/M

DISEGNO N° A1192–A1194

| DIS. | DATA | APP. | DATA | SOSTITUISCE IL | SOSTITUITO DA |
|---|---|---|---|---|---|
| A.FRIGERIO | 07.11.95 | [illegible] | 07.11.95 | | |

U.G.R. 1

IL PRESENTE DISEGNO, AI SENSI DI LEGGE, E' DI PROPRIETA' DELLA DITTA COREMO OCMEA s.r.l. ASSAGO (MI) E SENZA AUTORIZZAZIONE, NON PUO' ESSERE RIPRODOTTO, UTILIZZATO NE' COMUNICATO A TERZI.