SPANN-BOX® GRÖSSE 0

Diese Spann-Box® in der Größe 0 ist die schmalste in unserem Sortiment. Sie wird dort eingesetzt, wo die Einbauverhältnisse sehr eng sind. Durch das Kunststoffgehäuse besteht keine Korrosionsgefahr.

		leicht	schwer
Spannkraft	1 Feder	58 – 32 N	132 – 60 N
	Spannweg	40 mm	40 mm

SPANN-BOX® GRÖSSE 0

mit Halbkreisprofil

Edelstahlschrauben und -federn

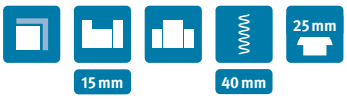

Einsatz

- Schmaler Einbau-Freiraum
- Umgebung mit Korrosionsgefahr
- Kettentriebe bis ¾″-Teilung

Spanndruck

- Wahlweise Federkraft „leicht“ oder „schwer“
- Arretierstift im Gehäuseboden

Befestigung

- Montage unterhalb der Kette
- Bohrungen am Gehäuse (passende Befestigungswinkel siehe S. 124 – 125)

Ketten-Nr. DIN 8187	Spannkraft leicht Artikelnummer	Spannkraft schwer Artikelnummer
≤06B-1 (U-Profil)	281 000 001	281 000 002
08B-1	281 000 003	281 000 004
10B-1	281 000 003	281 000 004
12B-1	281 000 005	281 000 006
06B-2	281 000 007	281 000 008
08B-2	281 000 009	281 000 010
10B-2	281 000 011	281 000 012

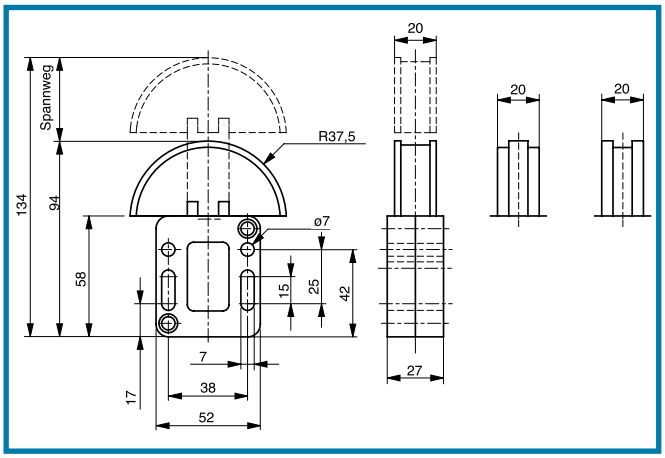
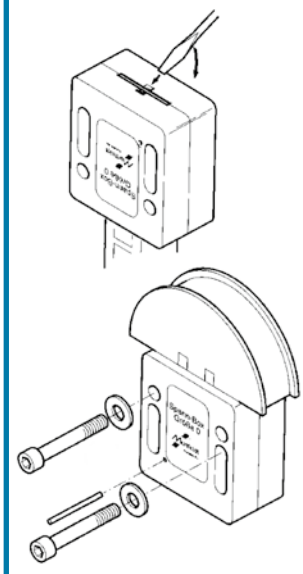
Befestigung