Commessa : *Work order No.*	-
Cliente : *Customer*	-
Ordine : *Order*	-
Impianto : *Plant*	-
Localita' : *Place*	-
Servizio : *Service*	-
Specifica : *Data sheet*	-
ITEM :	-

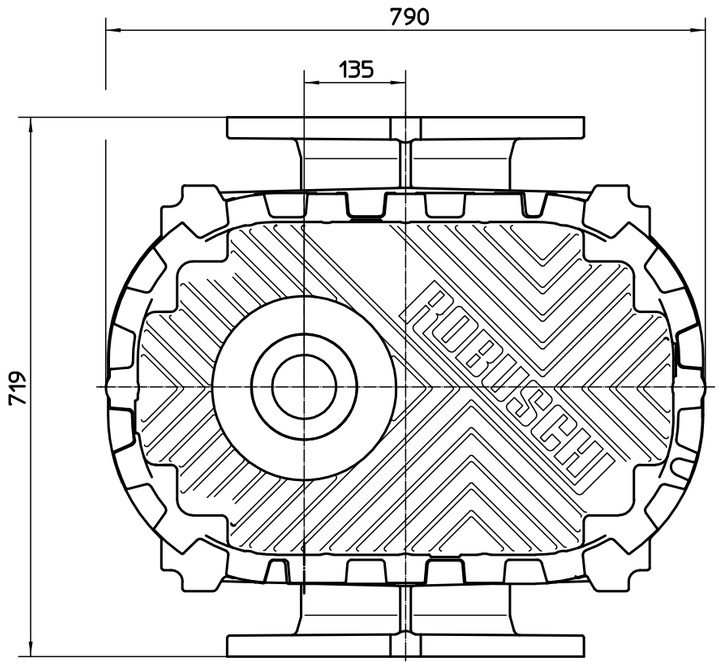

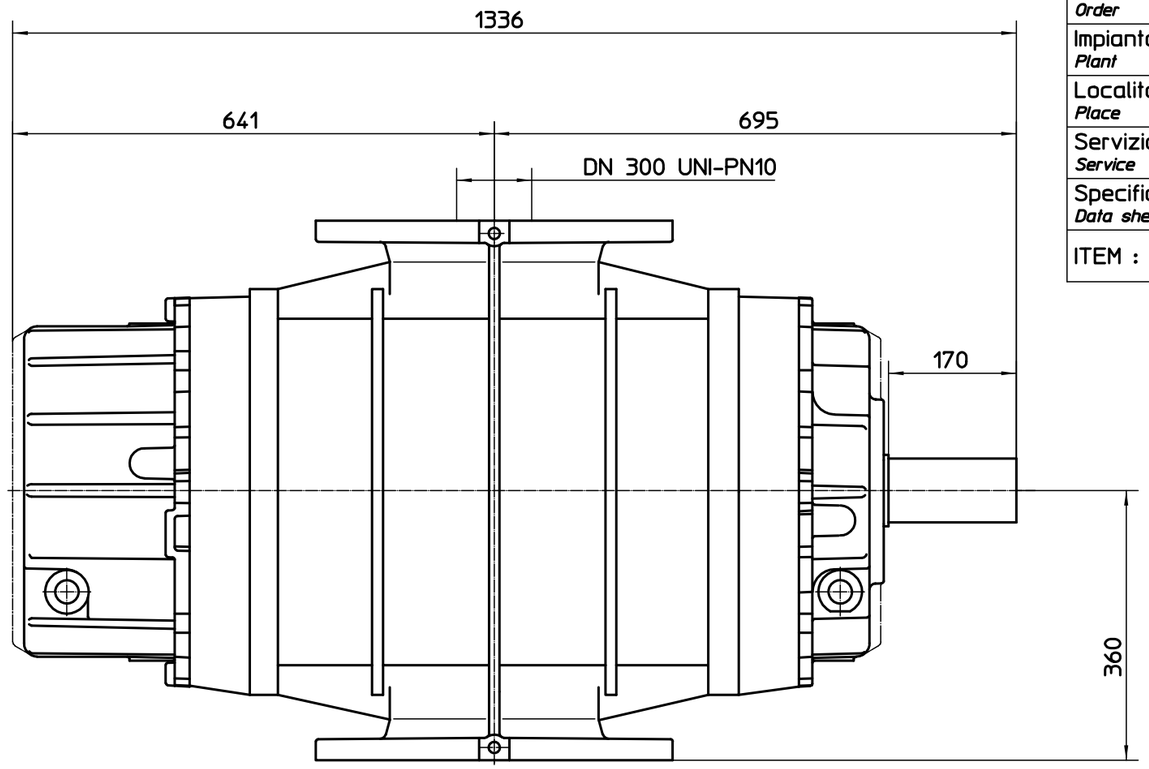

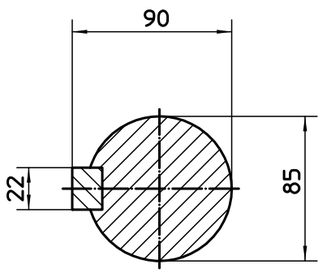

Massa totale 1040 kg

Pos.	N° Disegno	Denominazione				N° pezzi
8						
7						
6						
5						
4						
3						
2						
1						

Mod.N°	Descrizione modifiche	Data	Disegnato	Data	Controllato

	Disegnato	Controllato	Approvato	Verif.Norme
Data	06-08-2009		06-08-2009	
Firma	Gibertini		Maraini	

Quote senza indicazione di tolleranza

N° modello

Materiale

Smussi non quotati

Raggi non quotati

Rugosità Ra in um

Sostituito da:

Data:

Sostituisce:

Data:

Scala:

Indice modifica: 1 2 3 4 5 6 7 8

A termini di legge ci riserviamo la proprietà di questo disegno della ROBUSCHI S.p.A col divieto di riprodurlo o di renderlo noto a terzi o a ditte concorrenti senza la nostra autorizzazione

INGOMBRO RBS 145/F

ROBUSCHI®

DISEGNO N° 281575-0000

Foglio