Rohrbündel-Wärmetauscher

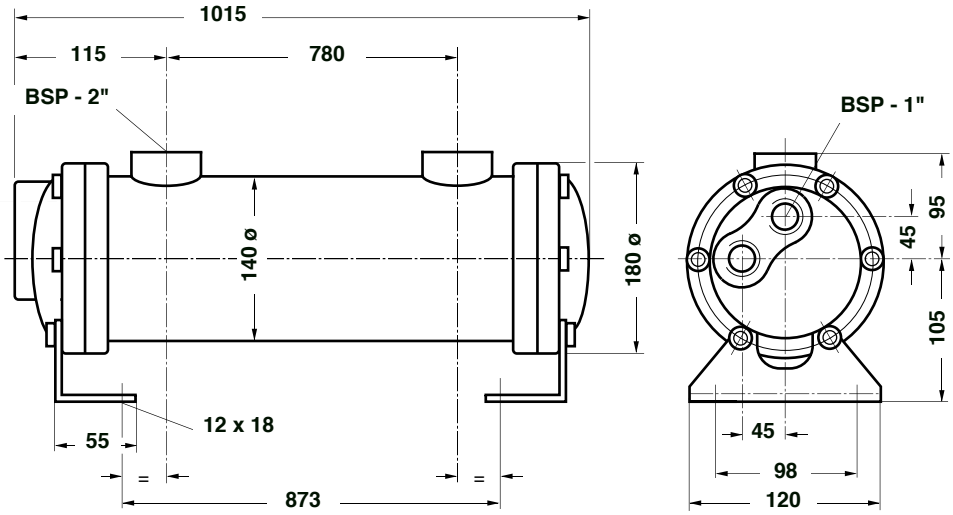

Anschluss mantelseitig	**BSP - 2"**
Anschluss bündelseitig	**BSP - 1"**

Bezeichnung

Wärmetauscher **BEM-503-B-4 - HPS16-HPT10**

Technische Daten

max. Druck Gehäuse	*16*	bar	Prüfdruck	*20,8*	bar
max. Druck Bündel	*10*	bar			
max. Temperatur Gehäuse	*99*	° C			
max. Temperatur Bündel	*99*	° C			
Bündelrohr Wandstärke	*1,15*	mm			
Bündelrohr lichte Weite	*10,5*	mm Ø			
Gewicht	*32,5*	kg			

Material

Deckel	*Grauguß*
Bündelkopf	*C-Stahl*
Bündelrohr	*Sf-Cu*
Umlenkung	*C-Stahl*
Gehäuse	*C-Stahl*

Beschreibung

- Kühlerbauart nach T.E.M.A.
- Der Kühler besitzt ein festes Rohrbündel mit eingewalzten Rohren
- Zwischen Mantel- und Rohrseite gibt es keine Dichtung die gewartet werden muss
- Die Bündelrohre können gereinigt werden, ohne die Mantelseite entleeren zu müssen

FLOVEX
Wärmetauscher