Dargestellt ist Bauart 01PH!

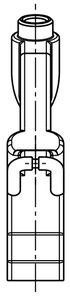

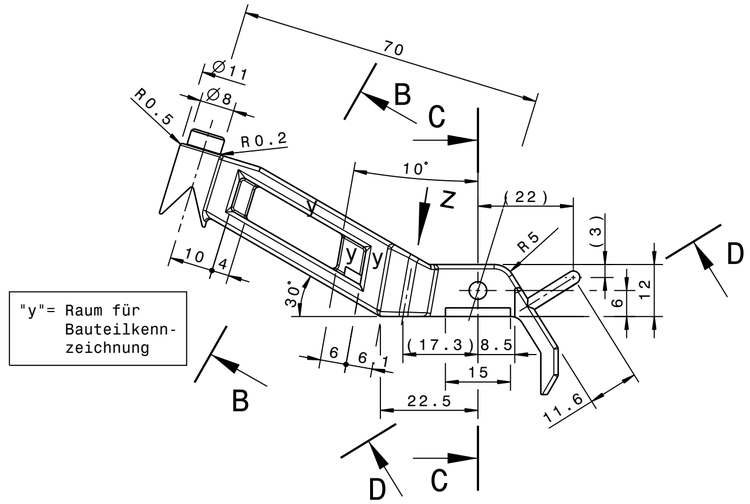

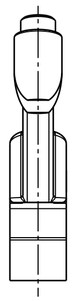

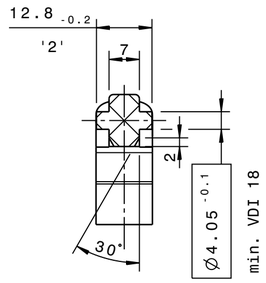

C-C

Bauart 02

Ausführung mit Bohrung Φ4,1 zur Nietaufnahme

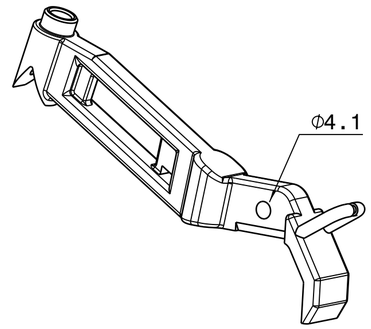

Bauart 01

mit Bolzen Φ4,05 für Klipstechnik in Aufnahmegabel

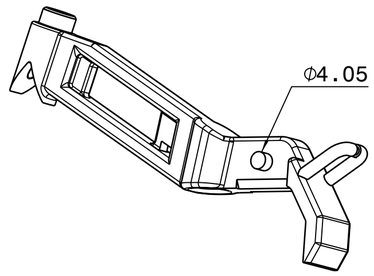

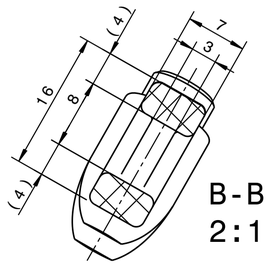

B-B
2:1

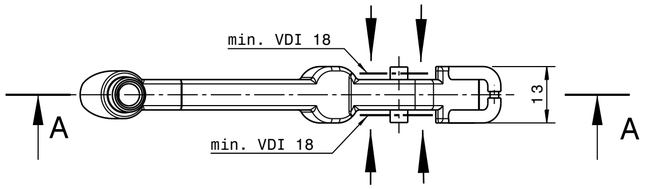

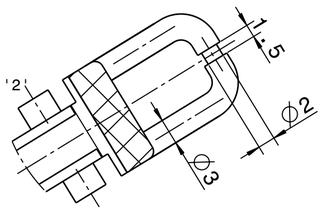

D-D, 2:1

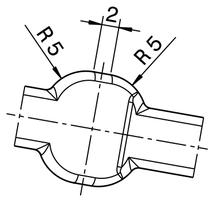

Z, 2:1

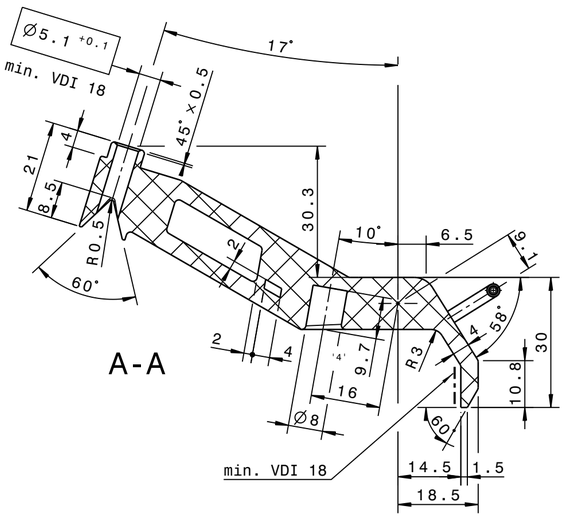

A-A

Bemerkungen

- Maße ohne Toleranzangabe: ±0,2mm
- Unbemaßte Radien: R1
- Werkstoff: PA6.6 GF 30
- Volumen: 8,7 cm^3
- Gewicht: 11,5 g
- **Oberflächen:**
  - **Aussenflächen VDI 30**
  - **Extra gekennzeichnete Flächen mind. VDI 18**
- Funktionsmaße (Prüfmaße): .....
- Die nach dem Einbau sichtbare Seite ist gekennzeichnet : ▬► Keine Auswerferspuren, keine Gratbildung!
- Datumsstempel n. Zchng. 431-93-046729
- Fehlende Maße und Angaben siehe 3D-Datensatz!

- Kombi- Werkzeug für Stromabnehmerarme nach Zchngs.-Nr. 255-85-076314/. und 255-85-076315/..

Bauteilkennzeichnung

Stempel ca. 0,5mm vertieft,
Kennzeichnung jew.
ca. 0,3mm erhaben!

Ident-Nr.
Index (/00)
verstellbar!

0000000/01

Datumsstempel

Umweltlogo

Bauart	Typ	Farbe	Ident-Nr.
02PE	PE	gelb, RAL 1012	2525785/02
02PH	Phase	schwarz, RAL 9005	2525784/01
01PE	PE	gelb, RAL 1012	2511679/02
01PH	Phase	schwarz, RAL 9005	2511678/01

Zust	Änderung	Datum	Name
4	Bohrtiefe für alle BA auf 9,7 gesetzt	20.07.15	mher
3	Werkstoff v. PA6 GF 25 in PA6.6 GF 30 geä.	26.02.15	sg
2	Nocken v.12 in 12,8-0,2 geä. Schrägen entf.	29.04.10	sg

	Datum	Name
Bearb	26.06.06	wis
Gepr.	20.07.15	mher
Maßstab: 1:1		
Werkstoff:.		
Projekt/Kom.:		

VAHLE

C A D - Zeichnung | Original Format: A2

Stromabnehmerarm für KDS, PH und PE

Ident-Nr.:
Zeichnungs-Nr.: 255-83-076314/4
Ers.für: 255-85-076314/1(V4)
Ers.d.:

Zugeh.:
Urspr.: 331-83-031437/18

"Schutzvermerk nach DIN 34 beachten"
Für diese technische Unterlage behalten wir uns alle Rechte vor.